Weyn-Lauwers
Industriepark-Noord 12
B - 9100 SINT-NIKLAAS
Tel. : 00 32 (0)3 776.34.13
Fax : 00 32 (0)3 778.09.52
weynlauwers@weynlauwers.be
www.weynlauwers.be

PIJPBEUGEL

OMEGA MODEL

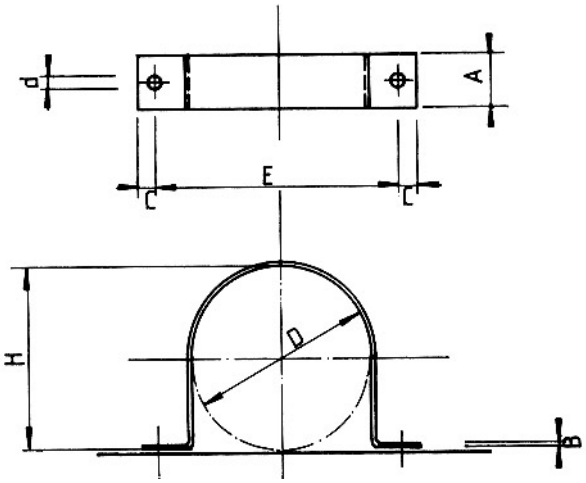

HS 12

PIJPBEUGEL VOLGENS DIN 1593

materiaal : St 37.2 blank VERZINKT

DN	INCH	D	BESTELNR	A X B	C	E	H	d	kg
15	1/2”	21,3	500640	25 X 3	13	56	19	11	0,05
20	3/4”	26,9	500641	25 X 3	13	64	24	11	0,05
25	1”	33,7	500642	30 X 5	13	80	30	11	0,17
32	5/4”	42,4	500643	30 X 5	16	88	34	14	0,19
40	6/4”	48,3	500644	30 X 5	16	90	44	14	0,20
50	2”	60,3	500645	40 X 5	16	110	57	14	0,32
65	2 1/2”	76,1	500646	40 X 5	20	136	72	18	0,45
80	3”	88,9	500647	40 X 8	20	158	85	18	0,70
100	4”	114,3	500648	40 X 8	20	186	110	18	0,86
125	5”	139,7	500649	50 X 8	24	210	135	18	0,95
150	6”	168,3	500650	50 X 8	24	245	161	18	1,08
200	8”	219,1	500651	50 X 8	24	306	215	18	1,35
250	10”	273	500652	60 X 8	30	360	266	24	3,00
300	12”	323,9	500653	60 X 8	30	420	318	24	3,60
350	14”	356	500654	60 X 8	30	440	362	24	3,70